Führungsbuchse in Blechschlaufe

Differentialdeckel KÖLN-Achse

Artikelnummer: **558 RxxL**

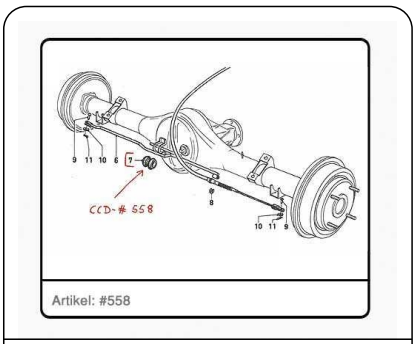

Artikelnummer: #558 RxxL

Preis: 12.00 EUR inkl. 19 % MwSt.

CCD-Mitglieder: 8.00 EUR

Nichtmitglieder: 12.00 EUR

Lieferzeit: zur Zeit wieder lieferbar = bereits aus Nachfertigung. (ca. 5-8 Werktage).

Führungsbuchse zur Führung der **Druckstange / Handbremse** in Blechschlaufe am Differentialdeckel KÖLN-Achse

- Gummi schwarz
- FORD-ET-Katalog Kapitel D3.20, Pos. 7

passend für Capri II + III, Bj. 01/75 bis 02/87