Abdichtung Motorhaube vorne innen

Artikelnummer: **GB-023a**

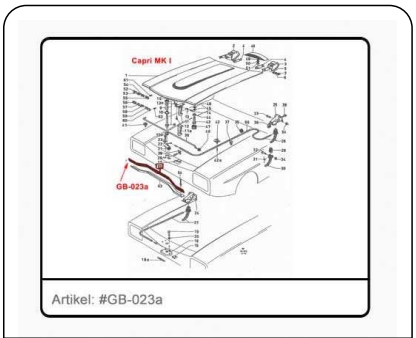

Artikelnummer: #GB-023a

Preis: 27.00 EUR inkl. 19 % MwSt.

CCD-Mitglieder: 18.00 EUR

Nichtmitglieder: 27.00 EUR

Lieferzeit: zur Zeit wieder lieferbar = bereits aus Nachfertigung. (ca. 5-8 Werktage).

Abdichtung Motorhaube vorne innen = Dichtgummi auf Metallleiste genietet auf Schließblech

- FOTD-ET-Katalog Kapitel A3.20, Pos. 65
- L = ca. 1.250mm (genaue Länge laut eigenem Fahrzeug für Eigenzuschnitt)

passend für Capri I, Bj. 11-68 bis 12/73

Weatherstrip-(Hood) - Front

Ansprechpartner: Wolfgang Stein | Zugspitzstr. 11, 82399 Raisting
Tel.: 08807-8284 | E-Mail: w.stein@capri-club-deutschland.de